BOM LIST				
ITEM		PART NAME	Q'ty	NOTES
1		PLASTIC HOOD	2	ABS
2	2.1	LONG BOLT	2	#4-40
	2.2	SHORT BOLT	2	#4-40
3		NUT	2	M3
4		LONG SCREW	2	M3
5		SMALL WASHER	2	
6		SHORT SCREW	2	M3
7	7.1	METAL WASHER	2	M3
	7.2	PLASTIC-1 WASHER	2	ABS
	7.3	PLASTIC-2 WASHER	2	ABS

1400 - XX - X - X-X- 1

系列代码	产品pin数代码	
	09	9pin

出线方式代码	
代码	定义
0	180度出线
1	45度出线
2	90度出线

螺丝类型代码	
代码	定义
0	无螺丝
S	短螺丝
L	长螺丝

镀层代码	
代码	定义
0	无电镀
N	镀镍
S	镀锡

材质 & 颜色	
代码	定义
H	ABS 灰色
B	ABS 黑色
W	ABS 米黄色
T	PE 透明白色
Z	锌合金

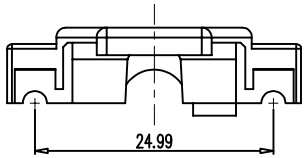

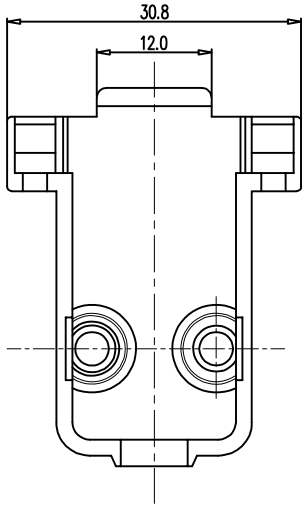

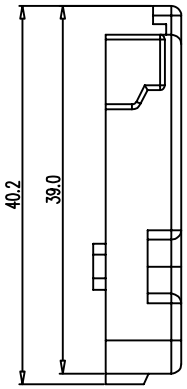

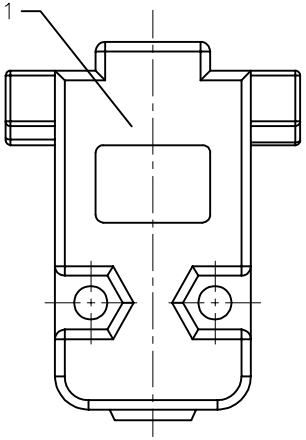

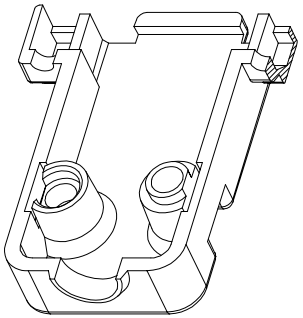

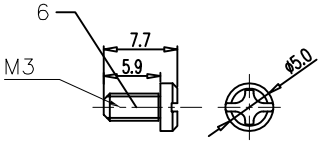

SHORT SCREW

技术要求：

1. 材料：

塑胶壳： ABS,UL94V-0，灰色或黑色。

金属外壳：锌合金，镀Ni1.27μm。

小五金件：304不锈钢，镀镍1.27μm。

2. 包装和储存

包装方式：PE袋包装

储存条件：环境温度-10℃～+40℃

相对湿度在80%以下

3. 产品环保信息

RoHS符合性：符合欧盟RoHS

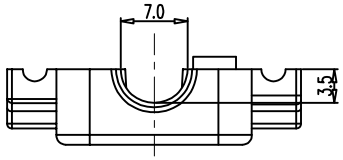

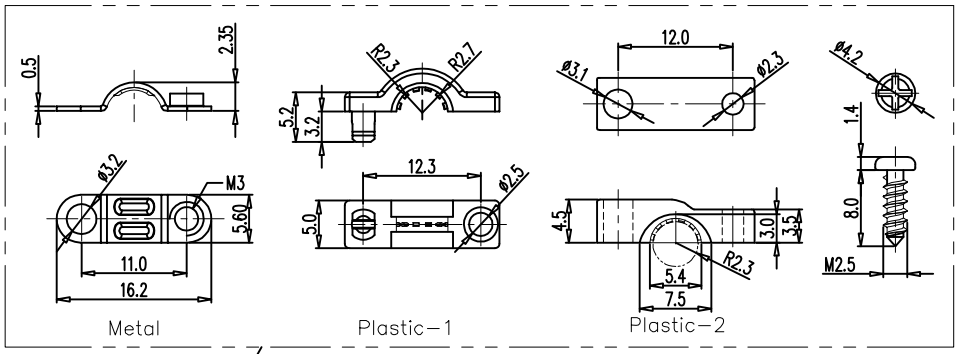

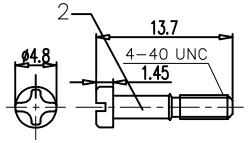

Short BOLT

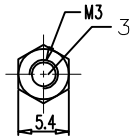

UNT t=2.3mm

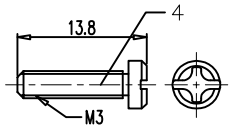

LONG SCREW

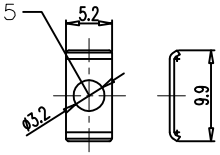

SMALL WASHER

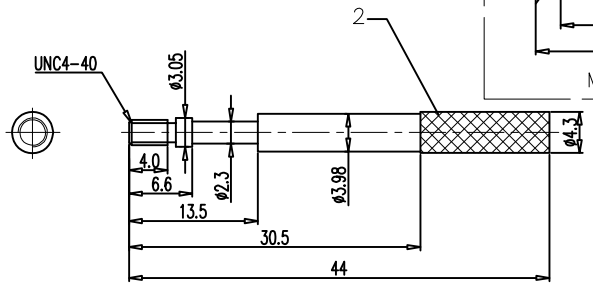

Long BOLT

未注公差见下表：

X.	±0.50	X.°	±3°
.X	±0.38	.X°	±2°
.XX	±0.25		

标记	处数	更改文件号	签字	日期
设 计		马 杰		2010.06.09
审 核		冯燕锦		2010.06.10
工 艺		潘 风		2010.06.11
标准化		王海涛		2010.06.12
批 准		柳 科		2010.06.14

D-SUB 9P装配外壳

1400-09-X-X-X-X

ULO.1400.090

投影标记	版次	重量	比例
	A0		

共 1 张 第 1 张

深圳市优联康电子有限股份公司