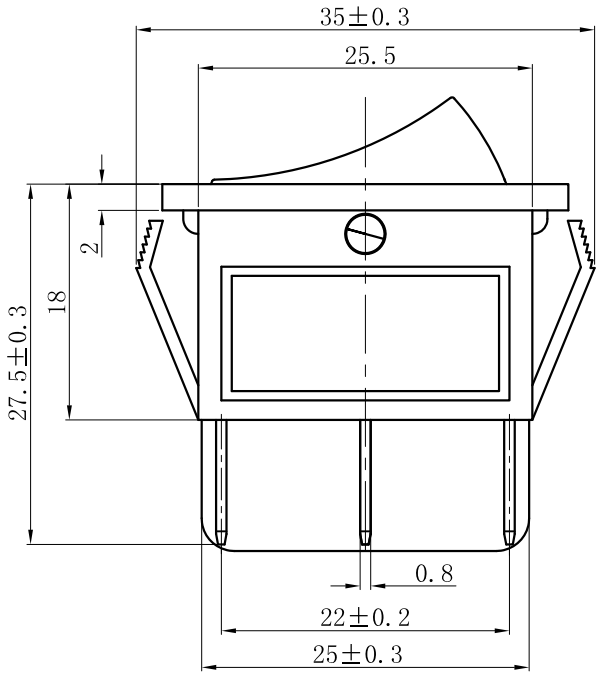

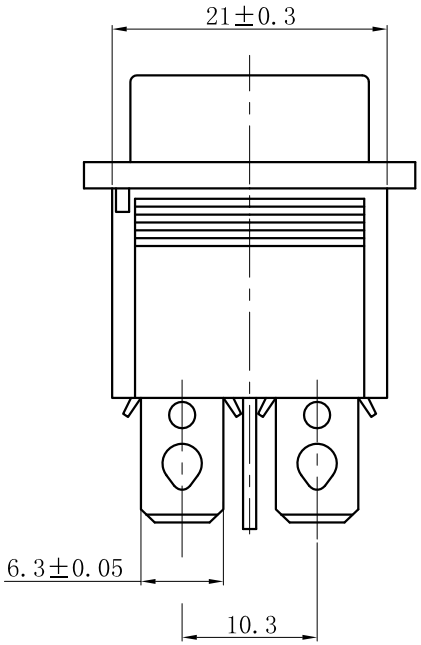

主要技术参数、性能
The Main Technology Performance

项 目 Item	参 数 Parameter
电路图 Circuit	
额定电流、电压 Rated voltage Rated current	16A 250V AC 20A 125V AC
绝缘电阻 Insulated resistance	≥100MΩ
接触电阻 Contact resistance	≤50mΩ
介电强度(极间) Dielectric strength	≥1500V AC/5S
操作温度 Operating Temperature	T85
电器寿命 Electrical Life	≥10000 Cycles

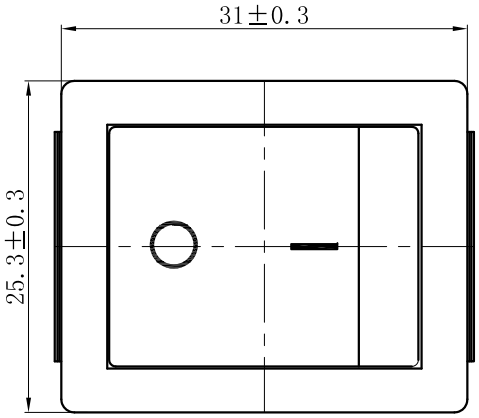

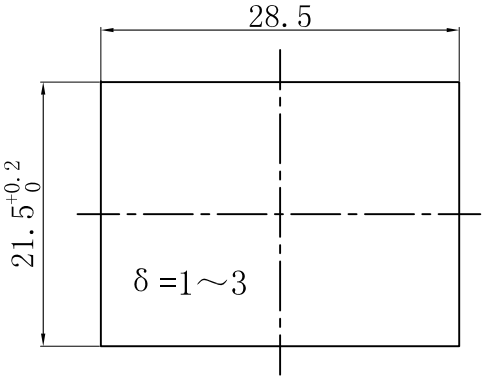

安装面板尺寸
PANEL CUT-OUT

版本	标示	更 改 描 述

产品名称: 船形开关 Product Rocker Switch		产品型号: KCD2-202N Product Model	
产品料号: P/N	制图:	审核:	核准:
图纸比例: 1:1 Scale	日期:	日期:	日期:

若没有特别标示，公差依照以下要求:
X.=±0.5 .X=±0.30 .XX=±0.15 ∠ =±2°(单位: mm)

(第一视角法)

乐 清 市 戴 尔 电 子 有 限 公 司
YUEQING DAIER ELECTRON CO.,LTD