标记 MARK	ECN NO.	日期 DATE	修改 DRAW	核准 APPROVE

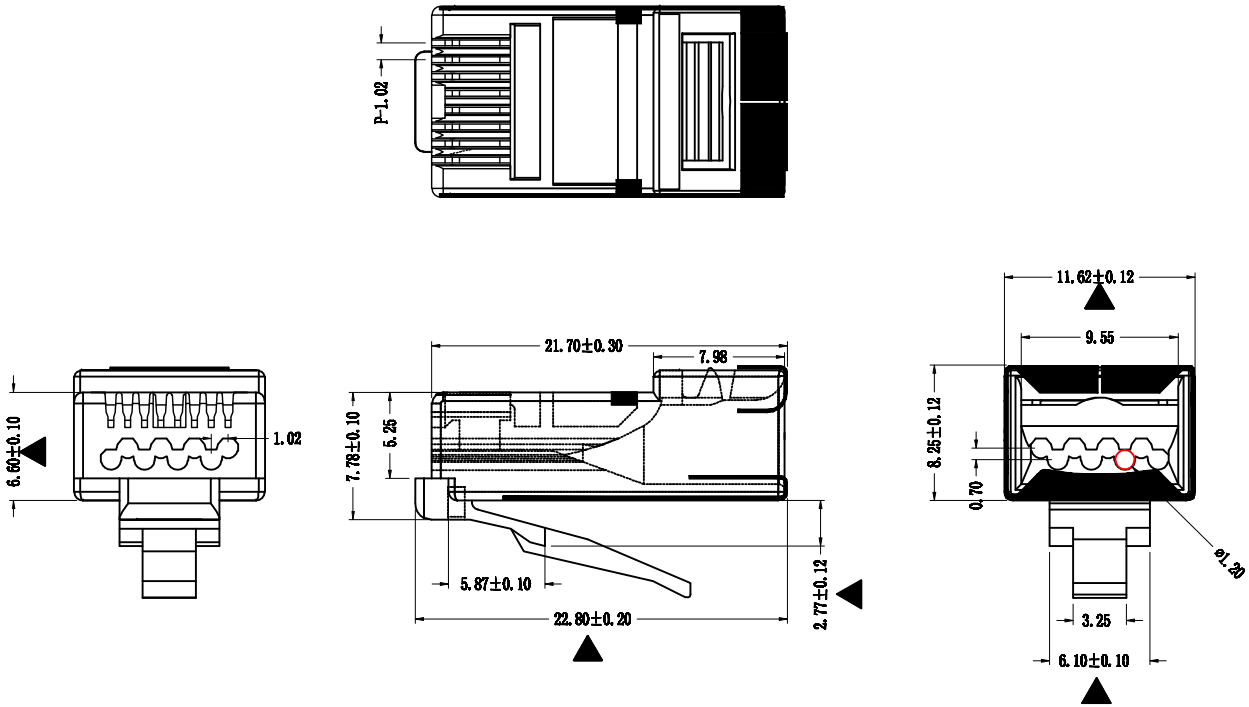

注释:

1. 材质:插头 PC（94V2，94V0）;颜色:透明。
2. 接触镀层:镍底,表面镀金（端子和镀金厚度在以下图框选择）
3. 产品规格:01C5001U20TR*** *(详见XL-WI-EN-008 BOM表)
4. 包装方式:所有产品散装:按1K/袋,10K/箱(特殊要求，另行注明)
5. 适合内线径范围:0.94-1.07mm,外线径范围:5.5-6.5mm.22-28AWG或绞合线，超薄的28-32AWG.
6. 产品尺寸:符合FCC标准68.500章节模块的要求.
7. 环保符合性:产品符合RoHS,REACH等环保规格.
8. 安全标准：UL E239590
9. 所有未加公差的仅供参考。

注： 带▲为重点尺寸控制

BLADE:							
Drawing							
Mark							
BLADE:	211/212	312/313					
Drawing	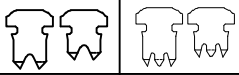						
Mark							

☐ 屏蔽壳 Shell ☐黄铜 Brass ☐铁 Spec	1
Au: ☐G/F" ☐1u" ☐3u" ☐Ni ☐80u"	
胶壳 PC(聚碳酸酯) ☐94-V0 ◉94-V2	1
金片（PIN针） Contacts ◉黄铜 Brass ☐磷铜 Phosphor copper	8
☐G/F" ☐1u" ☐3u" ☐6u" ☐15u" ☐30u" ☐50u" ☐OTHER	

品名规格 DESCRIPTION	屏蔽 六类 GM模 四上四下OD1.2MM 通孔	单位 UNIT	mm
产品编号 PRODUCT NO	01 C6 007 F 2 GM F *** *	比例 SCALE	1:1
页次 SHEET	1/1	版本 EDITI	A/0

DIMENSION IN mm(Inch) TOLERANCE UNLESS OTHERWISE SPECIFIED	
x.x ±0.2	ANGLES
x.xx ±0.10	X.° ±0°
x.xxx ±0.050	.X" ±0.0"

第三视角法 THIRD ANGLE PROJECTION

制图 DRAWN	Liuyao	日期 DATE	2021.06.15
核对 CHECK	乔磊	日期 DATE	2021.06.15
批准 APPRO	Yjuab	日期 DATE	2021.06.15